Docusign Envelope ID: FC283986-ABE2-4A98-A4A9-DFC6533FEB3C

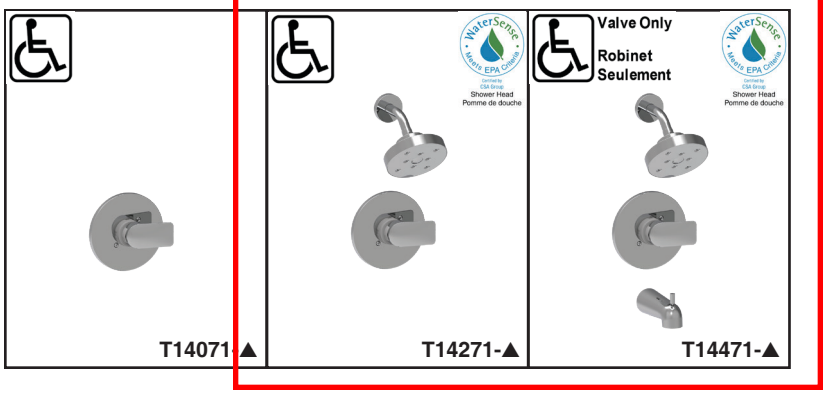

DELTA

voyez ce que Delta peut faire℠

ROBINETS DE SALLE DE BAIN

- Collection de bain PortageMC
- Valve uniquement (T14071)
- Douche uniquement (T14271)
- Baignoire/douche (T14471)

No de modèle soumis : _____

Caractéristiques spécifiques : _____

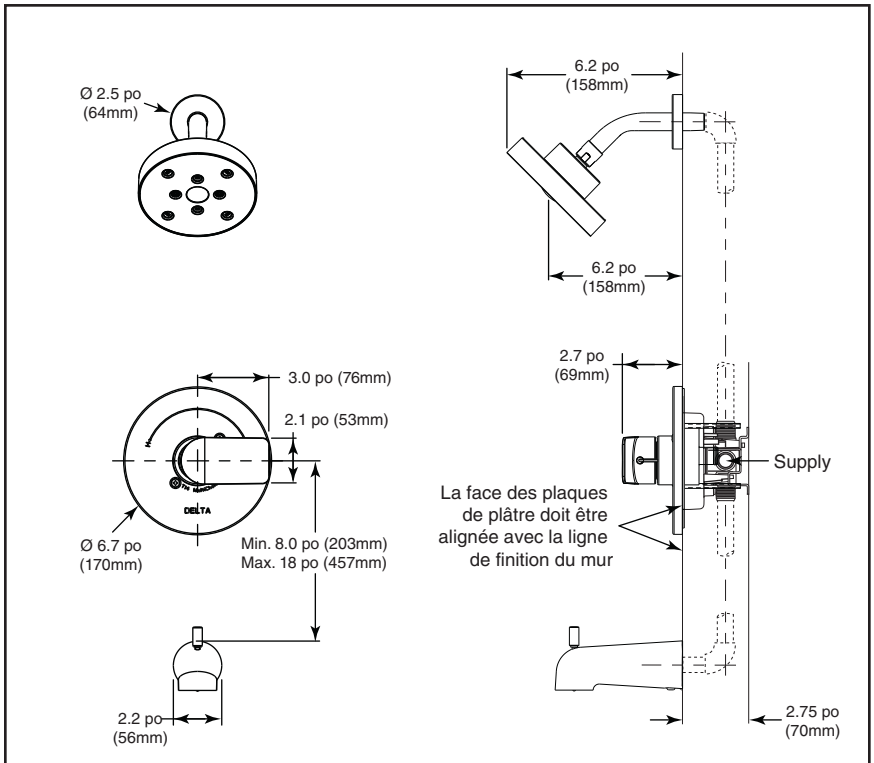

RP70175▲

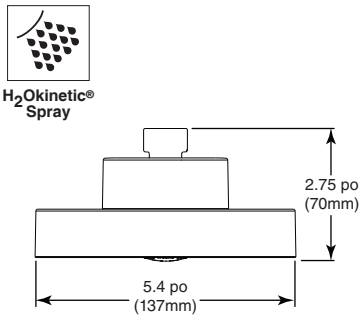

RP79226 *(Chrome, SS Finitions)*

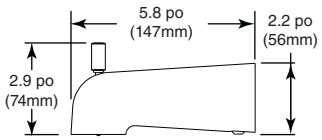

RP73371 *(BL Finition)*

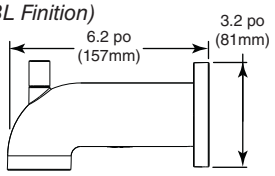

SPÉCIFICATIONS STANDARD :

- Garniture de vanne de mélange mitigeur à pression équilibrée série Monitor[MD] 14
- Maintient une pression équilibrée d'eau chaude et froide même lorsqu'une vanne est ouverte ou fermée ailleurs dans le système
- À utiliser avec le corps de robinetterie brute MultiChoice[MD] Universal (série R10000)
- Capacité d'installation dos-à-dos.
- Température uniquement contrôlée avec manette
- Indicateurs de température rouge et bleu
- Champ réglable pour limiter l'arrêt
- Rotation maximale de la manette - 120°.
- Toutes les pièces sont remplaçables par l'avant de la valve.
- Maximum 1,75 gal/min à 80 lb/po2 (6,6 L/min à 550 kpa)
- Débit maximal de l'orifice de baignoire 6,0 gal/min à 60 lb/po2 avec R10000-UNBX
- Bec coulissant de ½ po CWT

GARANTIE

- Pièces et finition - Garantie à vie limitée ; ou pour les acheteurs commerciaux, la période de garantie est de dix 10 ans pour les applications résidentielles multifamiliales (appartements et condominiums) et cinq 5 ans pour toutes les autres utilisations commerciales, dans chaque cas, à compter de la date d'achat.
- Composantes électroniques et piles (le cas échéant) - 5 ans à compter de la date d'achat ; ou pour les acheteurs commerciaux, 1 an à compter de la date d'achat. Aucune garantie n'est fournie sur les batteries.

WaterSense Meets EPA Criteria — Certified by CSA Group — Shower Head / Pomme de douche

CONFORME À :

- ASME A112.18.1 / CSA B125.1
- ASSE 1016
- EPA WaterSense®
- Indique la conformité à ICC/ANSI A117.1

Initial

▲ Désigner le suffixe de finition approprié

Delta Faucet Company se réserve le droit (1) de modifier les spécifications et les matériaux, et (2) de modifier ou d'abandonner les modèles, sans préavis ni obligation. Les dimensions sont fournies à titre indicatif seulement. Voir le catalogue de prix actuel ou www.deltafaucet.com pour les options de finition et la disponibilité des produits.

DSP-B-T14071F, Rev. A

Delta Faucet Company
55 E. 111th Street, Indianapolis, IN 46280
350 South Edgeware Road, St. Thomas, ON N5P 4L1
© 2020 Delta Faucet Company